H2TEC

TECNOLOGIA EM ÁGUA

www.h2tec.com.br

TORNEIRA SENSORIZADA DE MESA

Funcionamento:
Passar a mão em frente do sensor para ligar e ela desligará no tempo programado. A programação para desligar poderá ser feita a qualquer momento.

Economia:
Utilizando a torneira sensorizada, você utilizará somente a água que necessita, assim evitará o desperdício e economizará até 70%;

Informações técnicas:
•Tensão de alimentação: bivolt (127/220V);
•Pressão de funcionamento mínima: (0,2 bar) e máxima: (5,0 bar);
•Conexão roscável da torneira eletrônica: ½ polegada;
•Cabo de energia: 1,2m de comprimento;
•Cabo do sensor: 60 cm de comprimento;
•Consumo: 0,3W em repouso e 6,6W quando acionada;
•Torneira eletrônica: inox com base em PA com altura de 14cm (base e saída da água);
•Regulagem para sensibilidade do sensor no módulo eletrônico;
•Temperatura máxima: 60º.

TORNEIRA SENSORIZADA DE PAREDE

Funcionamento:
Passar a mão na frente do sensor e a água começa a sair e sistema vai desativar no tempo programado. Essa programação também poderá ser alterada a qualquer momento.

Higiene:
Utizando a torneira com sensor, você evitará contaminação cruzada;

Economia:
Utilizando a torneira sensorizada, você terá somente a água que necessita, assim evitará o desperdício e economizará até 70%;

Informações técnicas:
•Tensão de alimentação: bivolt (127/220V);
•Pressão de funcionamento: mínima (0,2 bar) e máxima (5,0 bar);
•Conexão roscável da torneira eletrônica de parede: ½ polegada;
•Consumo: 0,3W em repouso e 6,6W quando acionada;
•Temperatura máxima: 60º.

ACIONADOR SENSORIZADO PARA MICTÓRIO

Funcionamento:
O usuário será detectado pelo acionador após ficar 3 segundos na sua frente do sensor e 3 segundos após a sua saída, o sistema efetuará a descarga no tempo programado. Essa programação poderá ser feita na instalação ou a qualquer momento.

Vantagens:
Higiene: Descarga automática, evitando mau cheiro e contaminação cruzada;

Economia:
A quantidade de água a ser liberada pela descarga automática é programada na instalação do produto, com isso evita-se o desperdício;

Informações técnicas:
•Tensão de alimentação: bivolt (127/220V);
•Conexão roscável: ½ polegada;
•Pressão de funcionamento: mínima (0,2 bar) e máxima (5,0 bar);
•Alcance do sensor: 35cm;
•Consumo: 0,3W em repouso e 6,6W quando acionada;
•Disponível programação para o tempo de descarga;
•Temperatura máxima: 60º.

ACIONADOR SENSORIZADO PARA BEBEDOURO

Acionador de Bebedouro Industrial Sensorizado é um produto nacional com garantia de até 1 ano para qualquer defeito de fabricação e assistência técnica garantida.
O produto é composto por 1 módulo eletrônico, 01 sensor que opera em ambientes internos e externos, 01 fonte bivolt e 01 válvula 12V.

Economia:
Utilizando o Acionador de Bebedouro Industrial Sensorizado, você terá somente a água que necessita, assim evitará o desperdício.

Meio Ambiente:
Utilizando o Acionador de Bebedouro Industrial Sensorizado, você estará contribuindo para um mundo mais sustentável e evitando contaminação cruzada.

Informações técnicas:
•Fonte de alimentação:127/220V com saída de 12V/1A;
•Conexão roscável de ½ polegada;
•Consumo: 0,3W em repouso e 6,6W quando acionada;

ACIONADOR ELÉTRICO PARA PISO (INOX) - BIVOLT

Praticidade:
Você terá água mesmo com as mãos ocupadas;

Higiene:
Você não tocará mais na torneira e evitará contaminação cruzada;

Economia:
Você utilizará somente a água que necessita, assim evitará o desperdício e economizará até 70%;

Simples instalação:
Não é necessário quebrar o piso, pois o acionador fica sobre ele e também não há necessidade de trocar a torneira.

Informações técnicas:
•Dimensões: (100mm X 70mm X 4mm);
•Pedal acionador em inox com altura de 4mm. Muito confortável e ergonômico;
•Não necessita de outras conexões para instalação (conexões com 1/2);
•Alimentação bivolt (127/220V) (consumo de 3W quando acionado);
•Pressão de funcionamento: mínima (0,2 bar) e máxima (5,0 bar);
•Temperatura máxima: 60º.

ACIONADOR ELÉTRICO PARA RODAPÉ (INOX) - BIVOLT

Praticidade:
Você terá água mesmo com as mãos ocupadas;

Higiene:
Você não tocará mais na torneira e evitará contaminação cruzada;

Economia:
Você utilizará somente a água que necessita, evitando o desperdício e economizará até 70%;

Simples instalação:
Não é necessário quebrar o piso, pois o acionador fica sobre ele e também não há necessidade de trocar a torneira.

Informações técnicas:
•Dimensões reduzidas (100mm X 70mm X 4mm);
•Pedal acionador em inox com altura de 4mm. Muito confortável para pressionar;
•Não necessita de outras conexões para instalação (conexões com 1/2);
•Alimentação bivolt (127/220V) (consumo de 3W quando acionado);
•Pressão de funcionamento mínima: (0,2 bar) e máxima: (5,0 bar);
•Temperatura máxima: 60º.

PEDAL MECÂNICO PARA TORNEIRA EM INOX

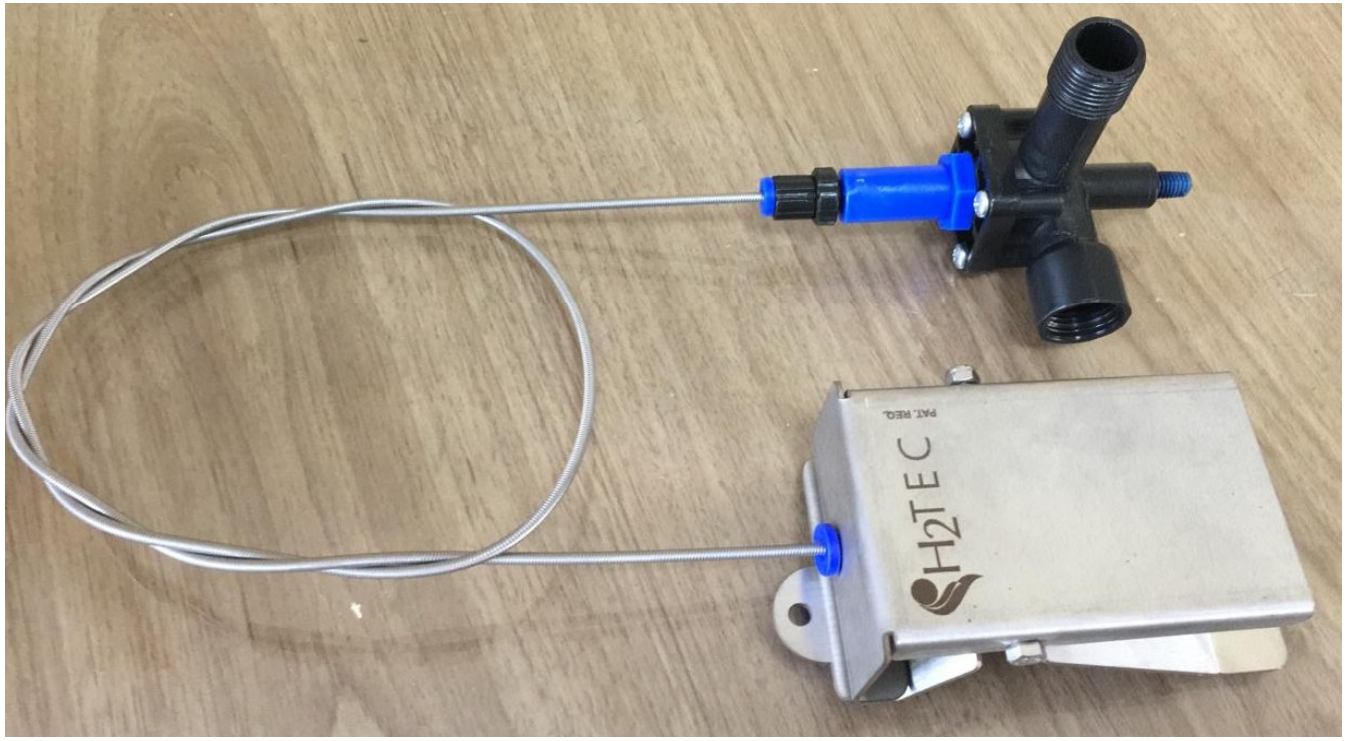

Praticidade:
Você terá água mesmo com as mãos ocupadas;

Higiene:
Você não tocará mais na torneira e evitará contaminação cruzada;

Economia:
Você utilizará somente a água que necessita, evitando o desperdício e economizará até 70%;

Simples instalação:
Não é necessário quebrar o piso, pois o acionador fica sobre ele e também não há necessidade de trocar a torneira.

Informações técnicas:
•Dimensões da válvula (5,5cm X 7cm);
•Regulador de vazão na própria válvula;
•Pedal acionador em inox 304 (12cm X 7cm X 3cm);
•Conduíte do acionador em inox 304 (com 90cm);
•Cabo dentro do conduíte: inox 304;
•Entrada de água 1/2" (macho) e saída de água 1/2" (fêmea);
•Pressão de funcionamento mínima: não tem e máxima: (5,0 bar);
•Vida útil: mais de 800.000 acionamentos;
•Temperatura máxima suportada: 60ºC

ACIONADOR MECÂNICO COM O JOELHO

Informações técnicas:

•Entrada de água 1/2" (macho) e saída de água 1/2" (fêmea);

•Pressão de funcionamento mínima: não tem e máxima: (5,0 bar);
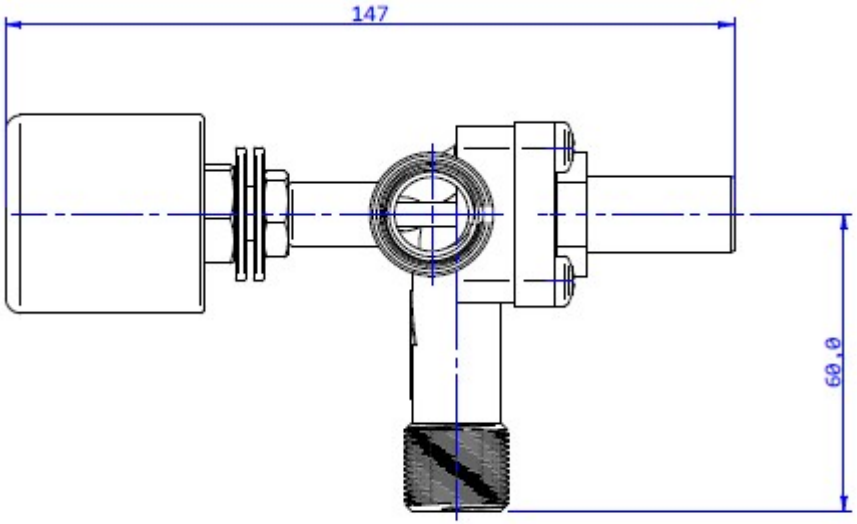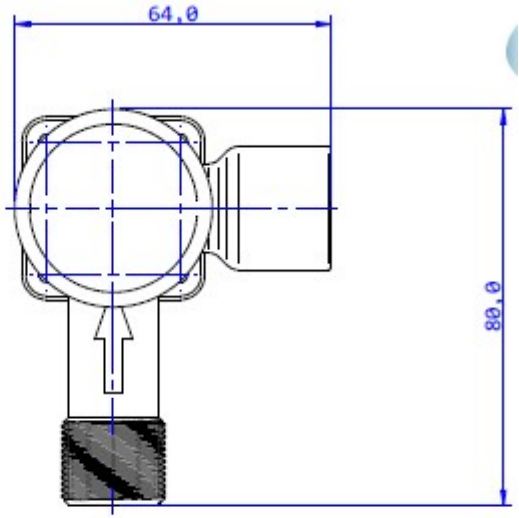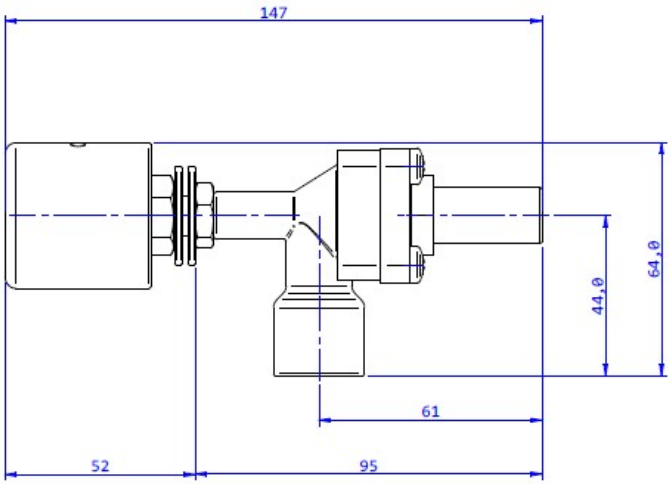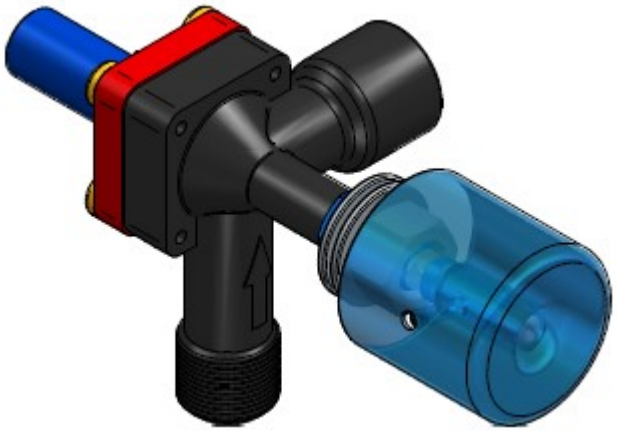
•Temperatura máxima: 60º.